INGE

534-509

ES

Armario en madera con puertas. Modular i combinable con nuestra gama de armarios.

EN

Wood bookcase with doors. Modular and mixable with our bookcase's range.

FR

Armoire bibliothèque en bois avec portes. Modulaire et combinable avec notre gamme d'armoires.

CAT

Armari llibreter en fusta amb portes. Modular i combinable amb la nostra gama d'armaris.



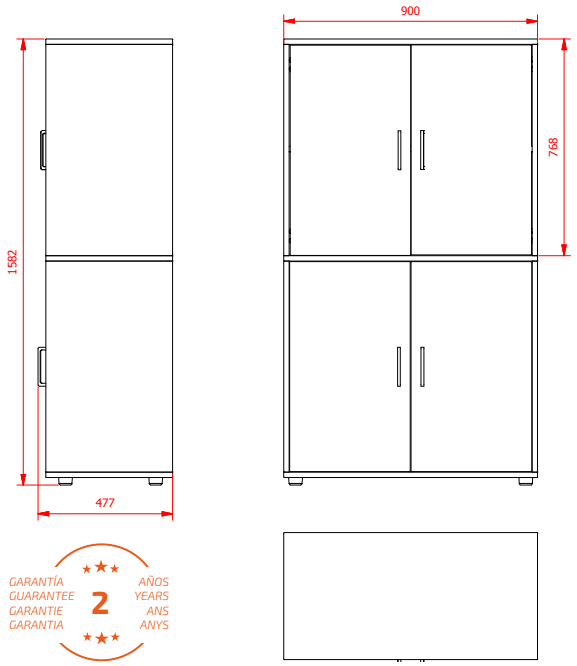

1. **Estructura de tablero de aglomerado de alta densidad de 19 mm de espesor, recubierto con papel melaminico blanco**
   Structure made of 19 mm high-density chipboard with white-coloured melamine
   Structure en panneau aggloméré haute densité de 19 mm d'épaisseur; couvert les deux côtés avec mélamine papier
   Estructura de tauler d'aglomerat d'alta densitat de 19mm de gruix, recobert amb paper melamínic blanc

2. **4 tacos niveladores**
   4 block levelers
   4 taquets niveleurs
   4 tacs anivellables

3. **Estantes interiores regulables en altura**
   Interior djustable shelfs
   Étagères intérieurs réglables
   Prestatges interiors regulables en alçada

4. **Llave y cerradura**
   Lock and key set
   Serrure à clé
   Pany i clau

COLOR / COLOUR / COULEUR / COLOR

ESTRUCTURA / STRUCTURE / STRUCTURE / ESTRUCTURA

22

PUERTAS / DOORS / PORTES / PORTES

58 67 69 22

PESO
WEIGHT
POIDS
PES

73,30 kg

CANTIDAD DE EMBALAJE
PACK QUANTITY
QTÉ D'UNITÉS PAR CARTON
QUANTITAT D'EMBALATGE

1

EMBALAJE
CARTON BOX
CARTON
EMBALATGE

8

OPCIONAL / OPTIONAL / OPTIONEL / OPCIONAL



Mirplay®
Mobles Mir i Equipaments, S.L.
VAT No. ES-B61472866
info@mirplay.com
www.mirplay.com

INGE

534-509

ES

Nuestros productos estan diseñados y fabricados según las normativas de aplicación correspondientes.

INFORMACIÓN IMPORTANTE
Lea todas las instrucciones antes de comenzar el ensamblaje. Guarde las instrucciones para uso futuro.

SUGERENCIA DE USO
Movible, ideal para la flexibilidad del aula, espacios comunes. Permite múltiples configuraciones para entornos de trabajo colaborativo. Uso interior.

ADVERTENCIA
Utilizar solo como se pretende. No intente ponerse de pie o arrodillarse sobre el artículo. No apilar. Solo combinaciones planas.

MONTAJE
Ver instrucciones de montaje.

MANTENIMIENTO
Periódicamente se deben realizar tareas de mantenimiento revisando el estado del producto. Ver que todas las uniones están correctamente fijadas, en buen estado y funcionando. Compruebe si hay roturas periódicamente. Retire el producto del servicio cuando se produzca alguna condición que pueda considerarse insegura..

CUIDADO Y LIMPIEZA
Limpie la unidad con un paño húmedo o una esponja con agua tibia y jabón suave. Séquelo. No use limpiadores abrasivos, blanqueadores, solventes químicos y detergentes fuertes.

GARANTÍA
2 años de garantía limitada.

EN

Our products are designed and manufactured according to the corresponding implemention regulations.

IMPORTANT INFORMATION
Read all instructions before beginning assembly. Keep instructions for future use.

SUGGESTED USE
Movable, ideal for the flexibility of the classroom, common spaces. Allows for multiple configurations for collaborative work environments. Indoor use.

WARNING
Use only as intended. Do not attempt to stand or kneel on item. Do not stack just flat join.

ASSEMBLY
See assembly instruction.

MAINTENANCE
Regular maintenance tasks have to be realized by checking the product's conditions. It is important to check that unions are properly fixed, in good conditions and working properly.Check for breakage periodically. Remove the product from service when any condition develops that might deem operation unsafe.

CARE AND CLEANING
Clean the unit with a damp cloth or sponge using warm water and mild soap. Wipe dry. Do not use abrasive cleaners, bleach, chemical solvents, and strong detergents.

WARRANTY
2-year limited warranty.

FR

Nos produïts sont conçus et fabriqués selons les normatives d'application correspondantes. Relation des normes aplicables.

INFORMATION IMPORTANTE
Lisez toutes les instructions de montage avant de commencer l'assemblage. Gardez les instructions pour toute éventuelle future utilisation.

CONSEILS D'UTILISATION
Mobile, permet des multiples configurations pour des environnement de travail collaboratifs. Idéal pour la flexibilité des espaces communs, expositions, salles d'attente.

AVERTISSEMENT
Â être utilisé que pour l'objet dont il a été conçu. Ne pas se mettre debout ou s'agenouiller sur l'article. Uniquement des combinaisons horizontales.

ASSEMBLAGE
Suivez les instructions de montage adjointes.

ENTRETIEN
Des tâches d'entretien doivent être réalisés périodiquement. Assurez-vous que tous les joints sont correctement fixés, en bon état et fonctionnent. Vérifiez si il y a des fissures. Empêchez l'utilisation du produit si vous observez toute condition qui puisse se considérer dangereuse ou non sure.

MAINTIEN ET NETTOYAGE
Nettoyez l'unité à l'aide d'un chiffon humide ou une éponge avec de l'eau tiède et du savon doux. Séchez le. Ne pas utiliser de nettoyeurs abrasifs, blanchissants, solvants chimiques et détergent forts.

GARANTIE
2 ans de garantie limitée.

CAT

Els nostres productes estan dissenyats i fabricats segons les normatives
d'aplicació corresponents.

INFORMACIÓ IMPORTANT
Llegeixi totes les instruccions abans de començar el muntatge. Guardi les instruccions per un ús futur.

SUGGERIMENT D'ÚS
Mobible, ideal per a la flexibilitat de l'aula, espais comuns. Permet múltiples configuracions per a entorns de treball cooperatiu. Ús interior.

ADVERTÈNCIA
Utilitzar només pel seu ús. No intenti posar-se de peu o agenollar-se sobre l'article. No apilar. Només combinacions planes.

MUNTATGE
Veure instruccions de muntatge.

MANTENIMENT
Periòdicament s'han de realitzar tasques de manteniment revisant l'estat del producte. Veure que totes les unions estan correctament fixades, en bon estat i funcionant. Comprovi si hi ha trencaments periòdicament. Retiri el producte del servei quan es produeixi alguna condició que es pugui considerar insegura.

CURA I NETEJA
Netegi l'article amb un drap humit o una esponja amb aigua tèbia i sabó suau. Eixugui'l. No utilitzi netejadors abrasius, blanquejadors, solvents químics o detergents forts.

GAMMA DE PRODUCTES I GARANTIA
2 anys de garantia limitada.

CALIDAD CERTIFICADA
CERTIFIED QUALITY
QUALITÉ CERTIFIÉE
QUALITAT CERTIFICADA

MIRPLAY COLABORA CON LA ONG:
MIRPLAY COLLABORATES WITH NGO:
MIRPLAY PARTICIPE À L'ONG:
MIRPLAY COL·LABORA AMB L'ONG:
OXFAM International

Mirplay®
Mobles Mir i Equipaments, S.L.
VAT No. ES-B61472866
info@mirplay.com
www.mirplay.com

Instrucciones de montaje - Assembly instructions - Notice de montage - Instruccions de muntatge

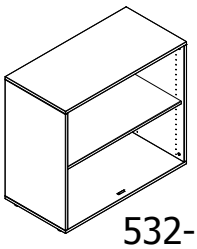

532-501

11-5301 x1
11-5302 x1
11-5303 x1

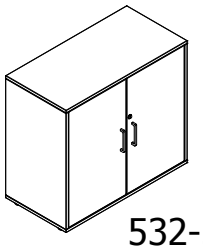

532-502

11-5301 x1
11-5302 x1
11-5303 x1
11-5304 x1

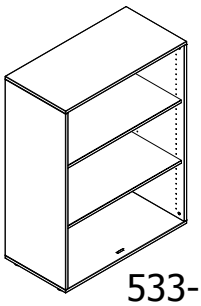

533-501

11-5301 x1
11-5305 x1
11-5306 x1

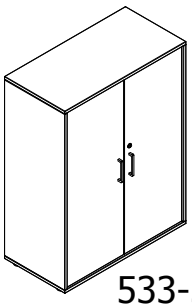

533-502

11-5301 - x1
11-5305 - x1
11-5306 - x1
11-5307 - x1

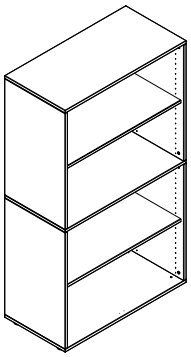

534-501

11-5301 x1
11-5302 x2
11-5303 x2
11-5308 x1

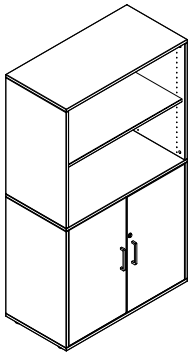

534-508

11-5301 x1
11-5302 x2
11-5303 x2
11-5304 x1
11-5308 x1

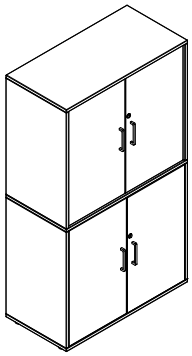

534-509

11-5301 x1
11-5302 x2
11-5303 x2
11-5304 x2
11-5308 x1

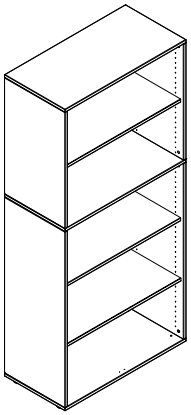

535-501

11-5301 x1
11-5302 x1
11-5303 x1
11-5305 x1
11-5306 x1
11-5308 x1

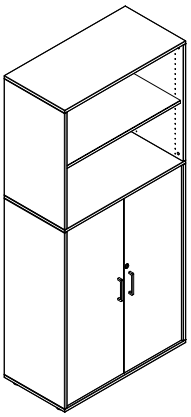

535-508

11-5301 x1
11-5302 x1
11-5303 x1
11-5305 x1
11-5306 x1
11-5307 x1
11-5308 x1

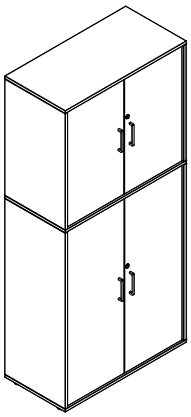

535-521

11-5301 x1
11-5302 x1
11-5303 x1
11-5304 x1
11-5305 x1
11-5306 x1
11-5307 x1
11-5308 x1

INGE

534-509

Instrucciones de montaje - Assembly instructions - Notice de montage - Instruccions de muntatge

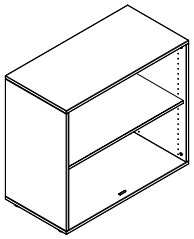

532-501

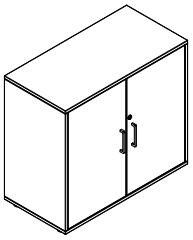

532-502

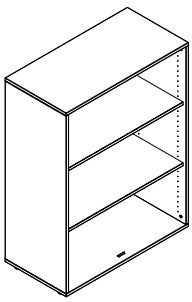

533-501

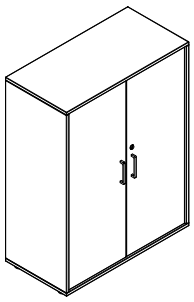

533-502

B
Base / Base / Base

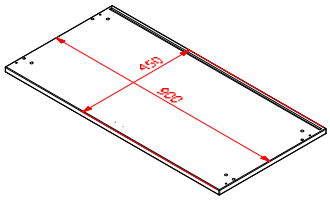

x4 x4

T
Tapa / Top / Couvercle

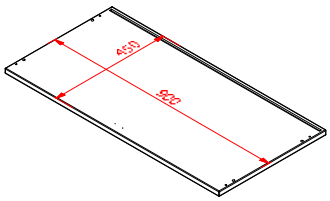

x4

C
Trasera / Back / Arriere

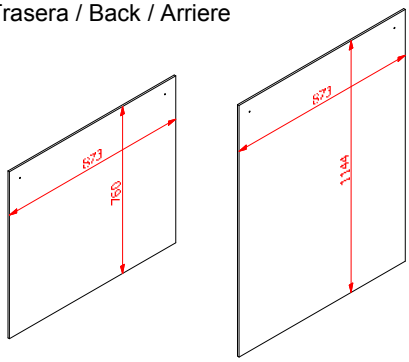

L
Lateral / Lateral Side / Latéral

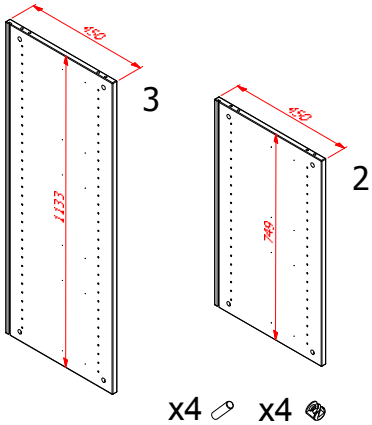

x4 x4

E
Estante / Shelf / Étagères

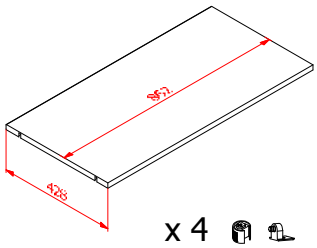

x 4

P
Puerta / Doors / Portes

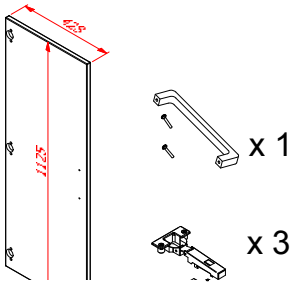

x 1

x 3

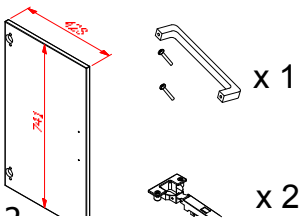

x 1

x 2

INGE

534-509

Instrucciones de montaje - Assembly instructions - Notice de montage - Instruccions de muntatge

T

Tapa / Top / Couvercle

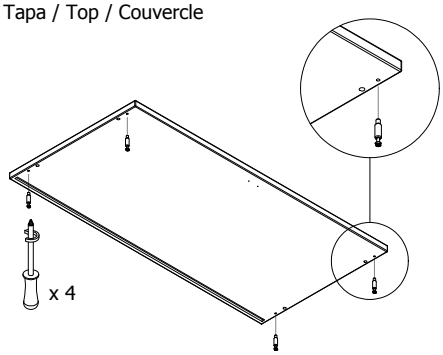

B

Base / Base / Base

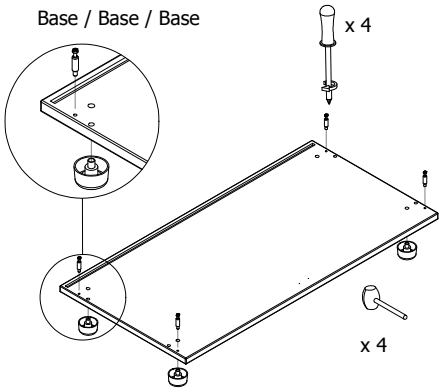

F

Estante fijo / Fixed shelf / Étagères fixe

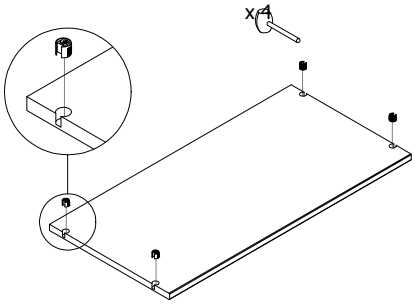

L

Laterales / Lateral / Latéral

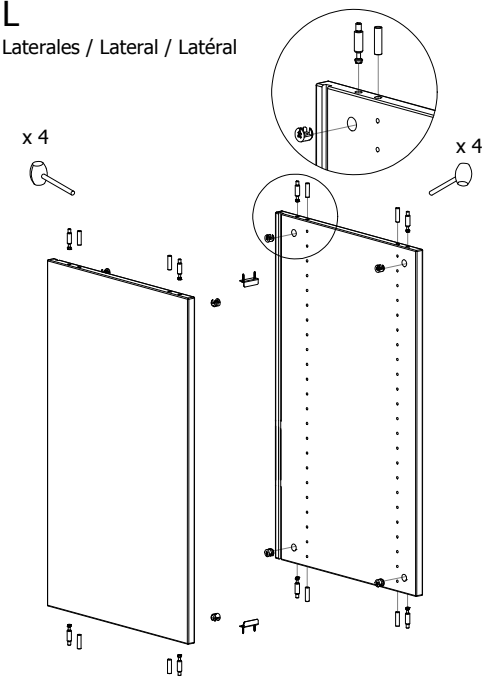

Z

Armazón / Frame / Cadre

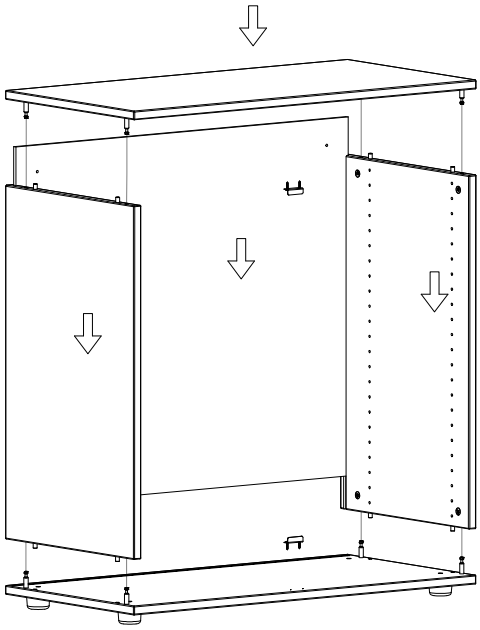

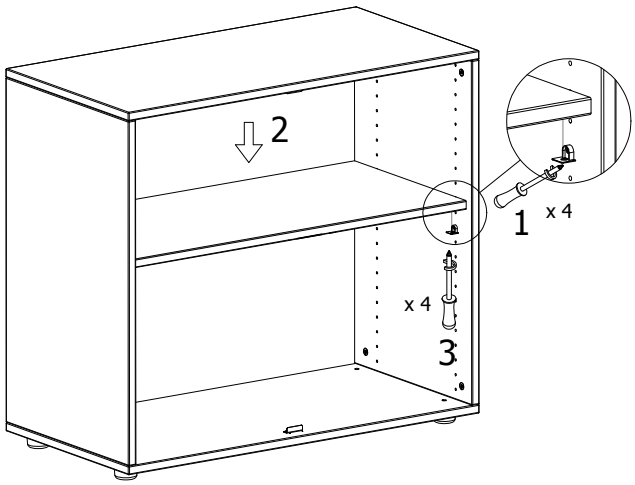

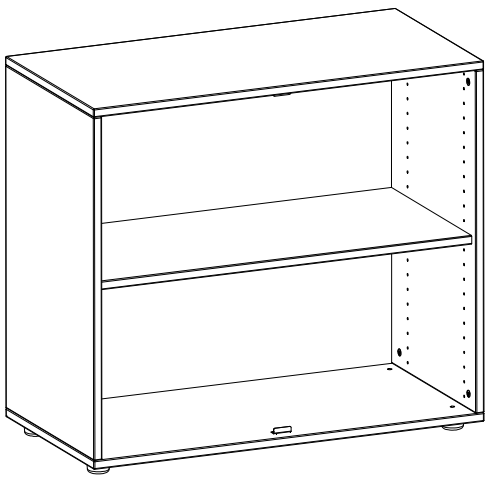

Mirplay®

Mobles Mir i Equipaments, S.L.
VAT No. ES-B61472866

info@mirplay.com
www.mirplay.com

INGE

534-509

Instrucciones de montaje - Assembly instructions - Notice de montage - Instruccions de muntatge

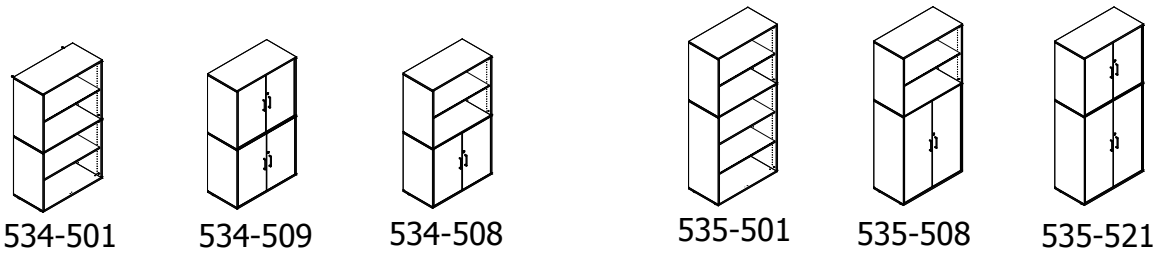

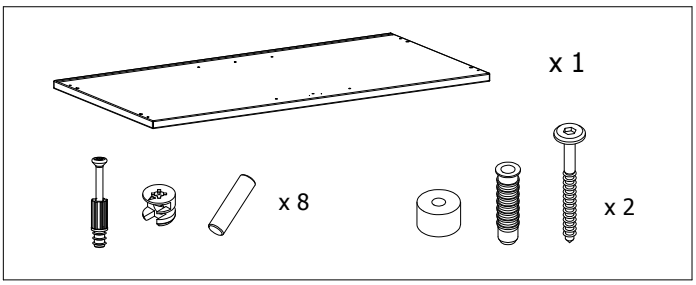

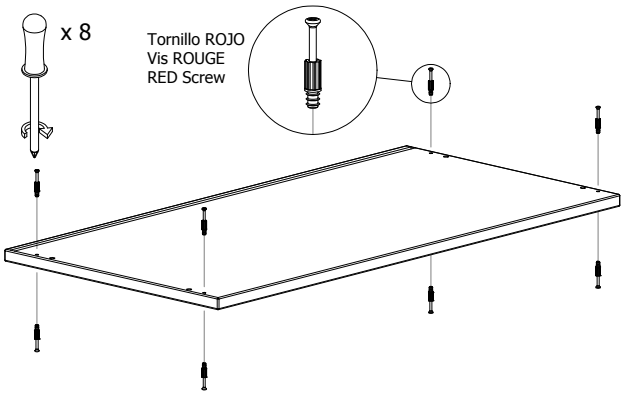

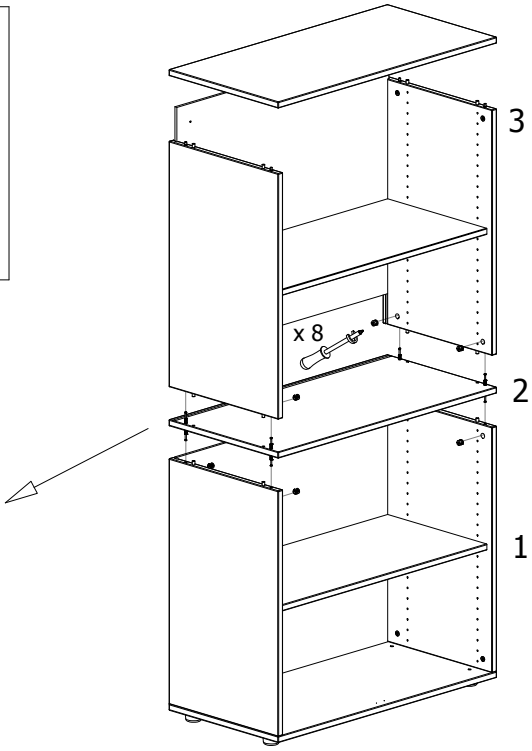

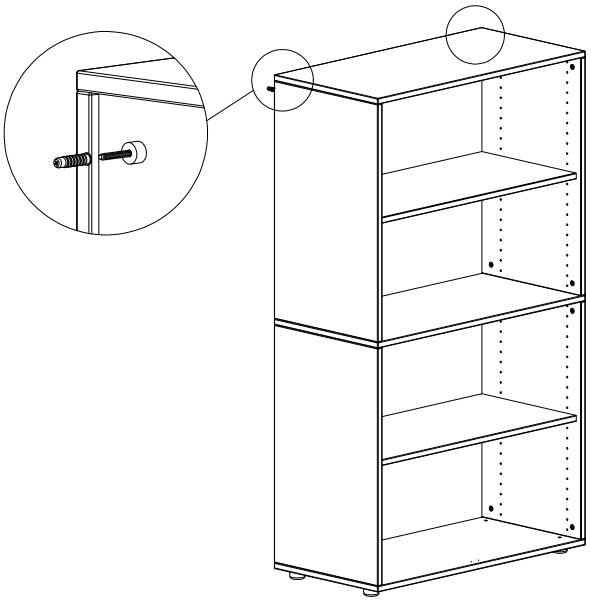

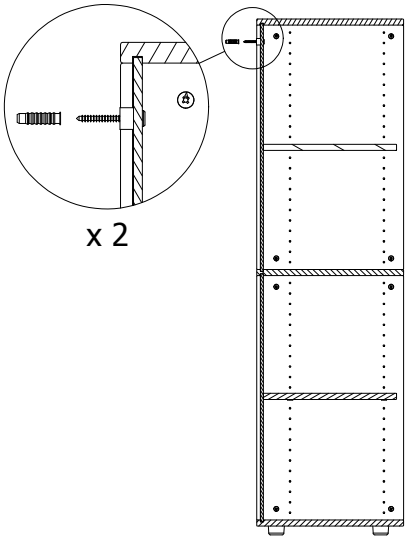

Mirplay®
Mobles Mir i Equipaments, S.L.
VAT No. ES-B61472866
info@mirplay.com
www.mirplay.com

Instrucciones de montaje - Assembly instructions - Notice de montage - Instruccions de muntatge

P

Puertas / Doors / Portes
Cerraduras / Lock / Serrure

